SECCIÓN A-A'

E = 1:50

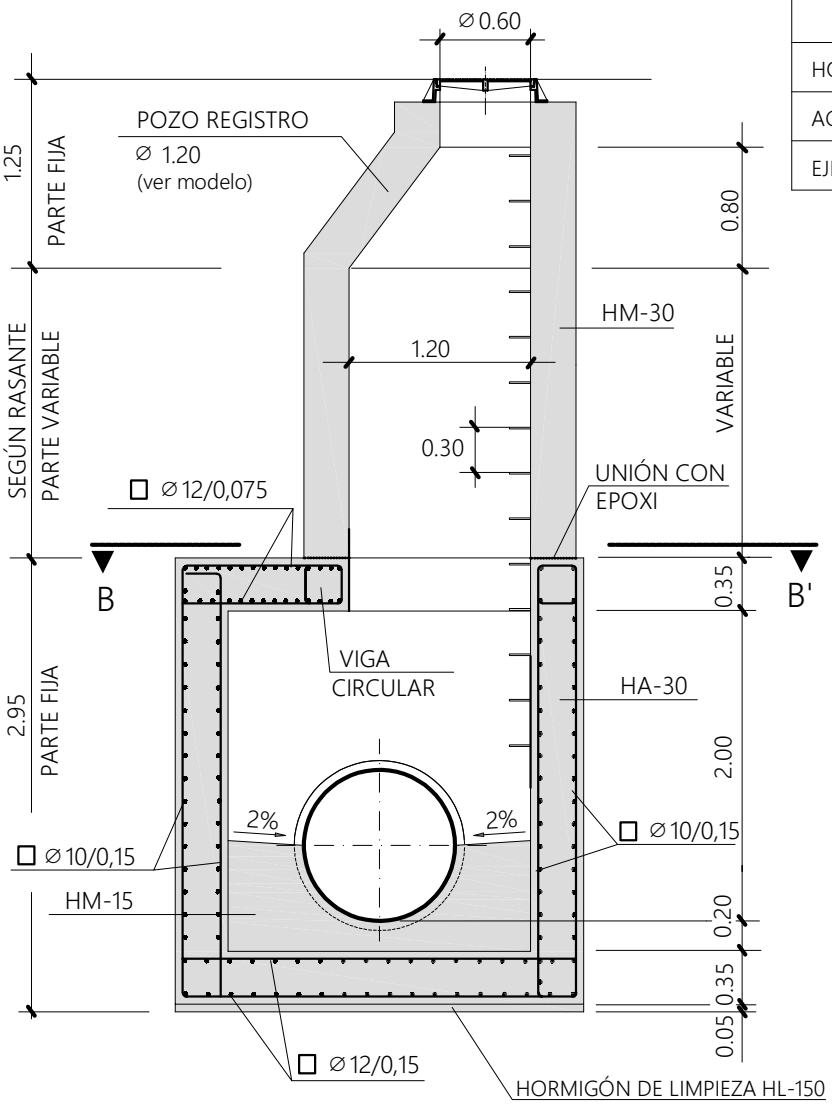

CARACTERÍSTICAS DE LOS MATERIALES		
MATERIAL	CONTROL EJECUCIÓN	COEFICIENTE SEGURIDAD
HORMIGÓN	ESTADÍSTICO	δ_c=1.50
ACERO	EXPERIMENTAL	δ_S=1.15
EJECUCIÓN	NORMAL	NIVEL B

NOTA:
RESISTENCIA, DOCILIDAD, TAMAÑO DE ARIDO Y AMBIENTE DE HORMIGONES SEGÚN NORMATIVA VIGENTE

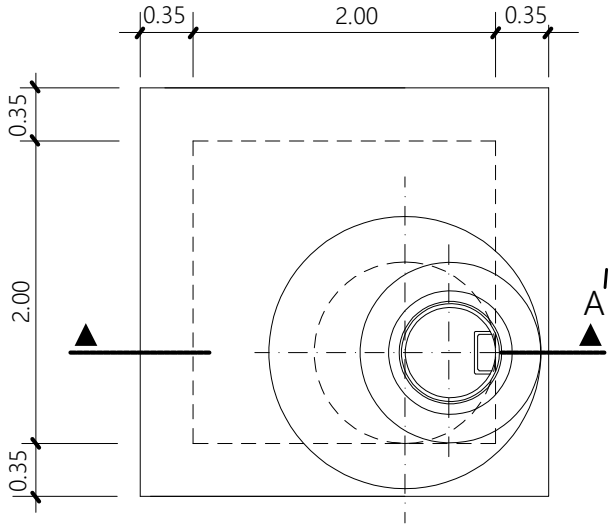

PLANTA

E = 1:50

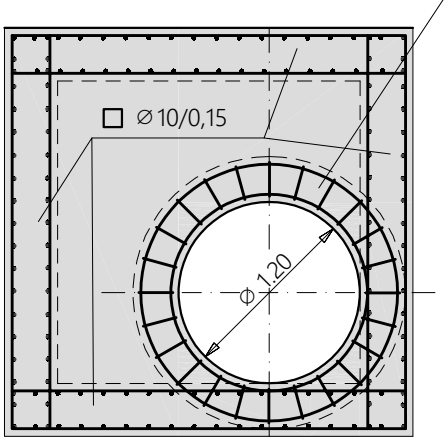

SECCION B-B'

VIGA CIRCULAR

0.30X0.30

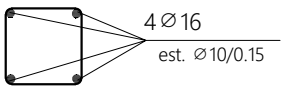

MODELO:

POZO DE REGISTRO PARA TUBERIA 80 cm. < Ø < 150 cm.

ESCALA ORIGINAL A4: 1:50

ESCALA GRAFICA: 0 5 10 15

N-13-3

ENERO 2023

Zaragoza AYUNTAMIENTO

INFRAESTRUCTURAS