NORMA UNE-EN 124/CLASE C-250
CALIDAD UNE-EN 1573
MATERIAL EN-GJS-500-7

PLANTA TAPA E=1:10
(CARA SUPERIOR)

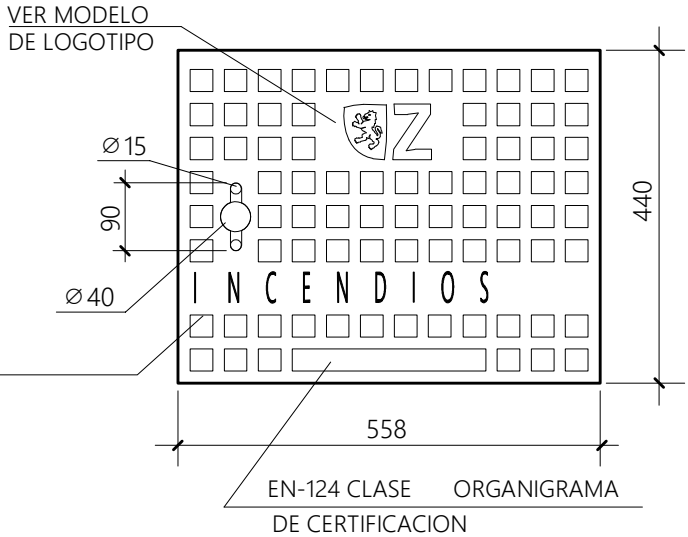

PLANTA MARCO E=1:20

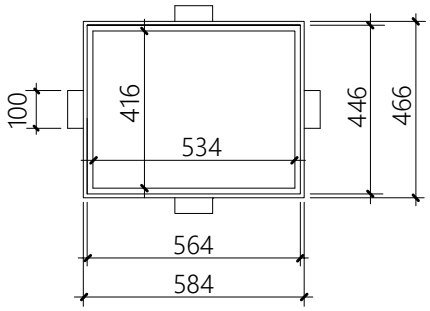

PLANTA TAPA E=1:20
(CARA INFERIOR)

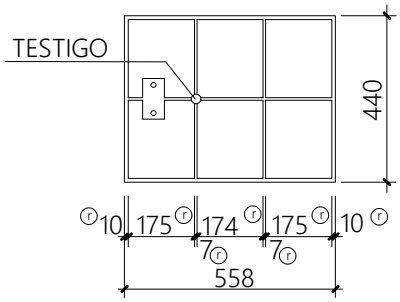

SECCIÓN TAPA Y MARCO E=1:3

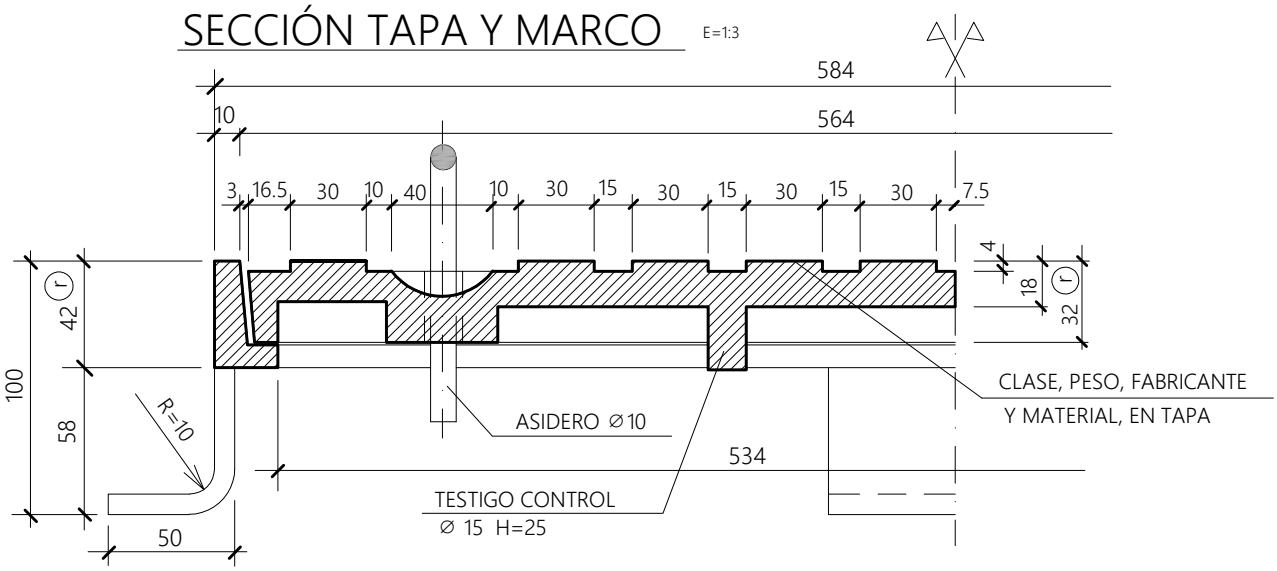

COTAS EN mm

COLOR TAPA RAL 2002

CARGA ROTURA 25 T

(r) = RECOMENDADO

MODELO:	ESCALA ORIGINAL A4: VARIAS	L-9
MARCO Y TAPA PARA HIDRANTE	ESCALA GRAFICA: 0	ENERO 2023

Zaragoza AYUNTAMIENTO

INFRAESTRUCTURAS